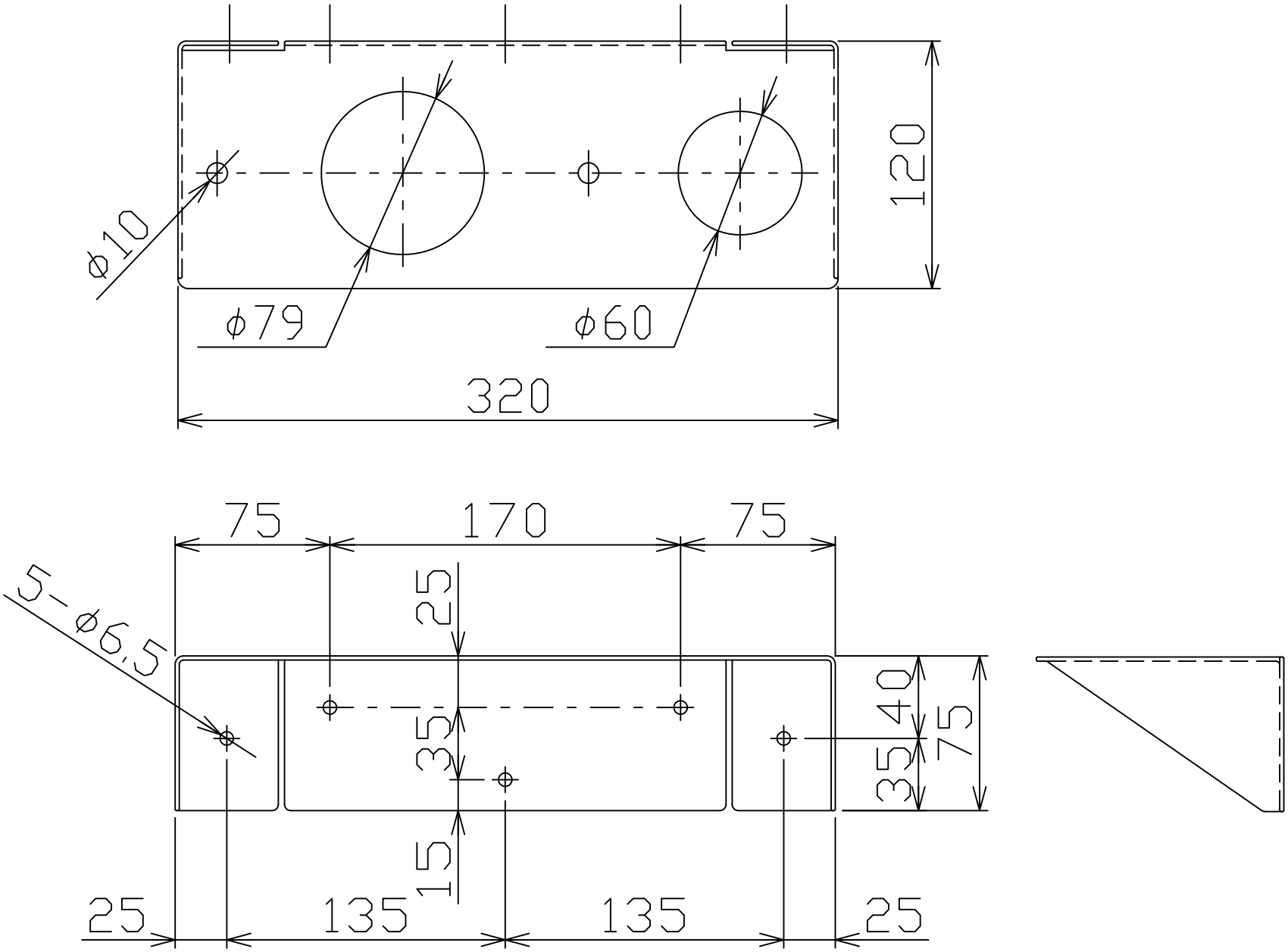
120
ϕ10
ϕ79
ϕ60
320
75
170
75
5-ϕ6.5
25
35
15
40
75
35
25
135
135
25