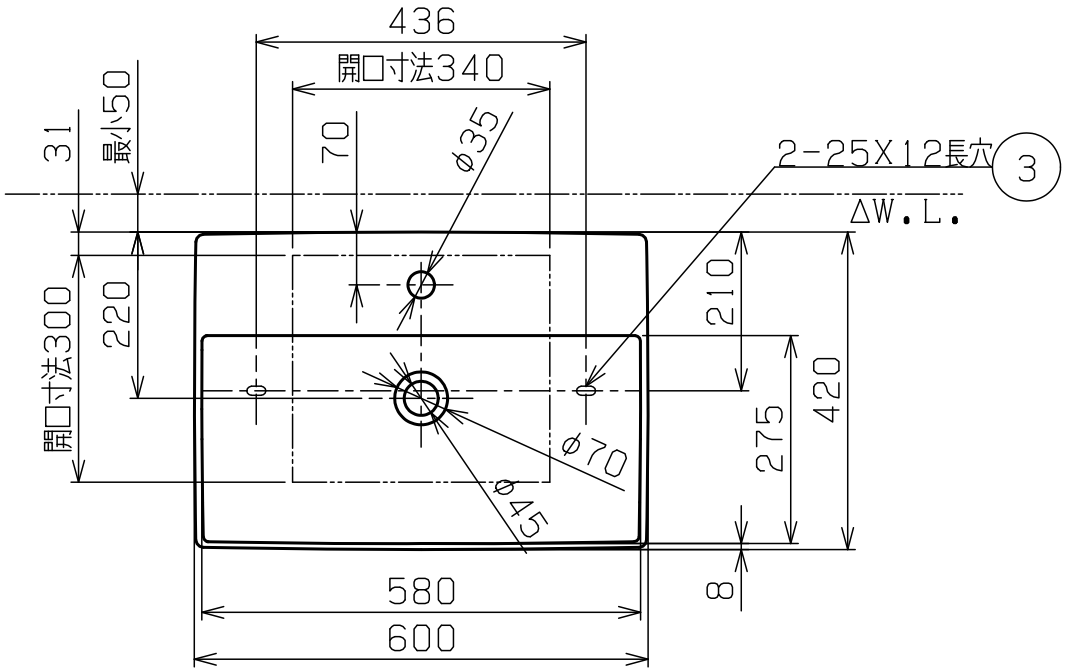

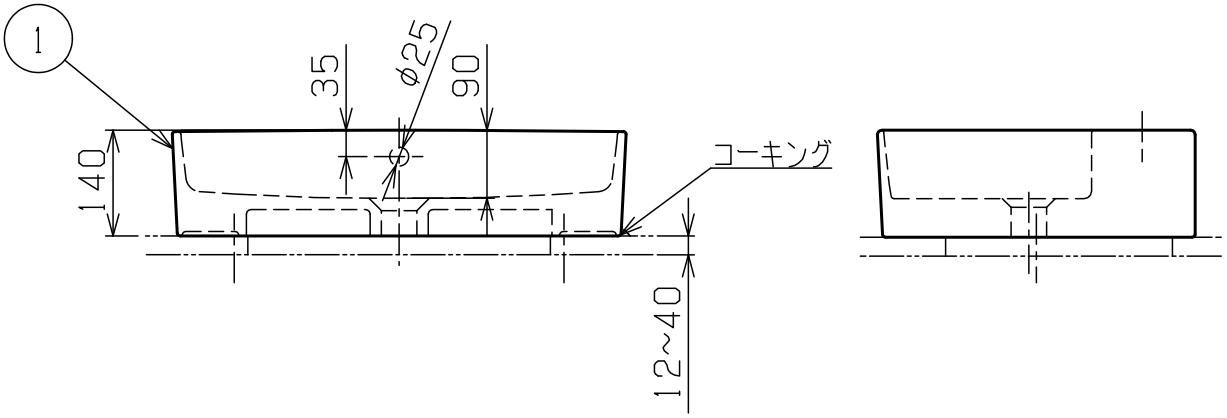

※、本製品は陶磁器のため、出来上がりに多少の寸法誤差が生じる場合があります。
現物あわせにて取付けをお願いします。

※、01：ホワイトアルペン仕上げ

重量　17.6kg
容量　4.0L

部番	部品名	材質	個数	備考
8				
7				
6				
5				
4	テンプレート	−	1	
3	取付ネジセット	−	1セット	
2	ポップアップ	−	1	6810.00.01
1	洗面器	陶器	1	4A07.60.01

品名	4A07.60.01	品番	ビレロイ&ボッホ　置き型洗面器　MEMENTO2.0

株式会社 リライアンス

250120